IMPIANTI AUTONOMI CON CALDAIE MURALI - ESEMPIO DISTRIBUZIONE CON SEPCOLL DA INCASSO
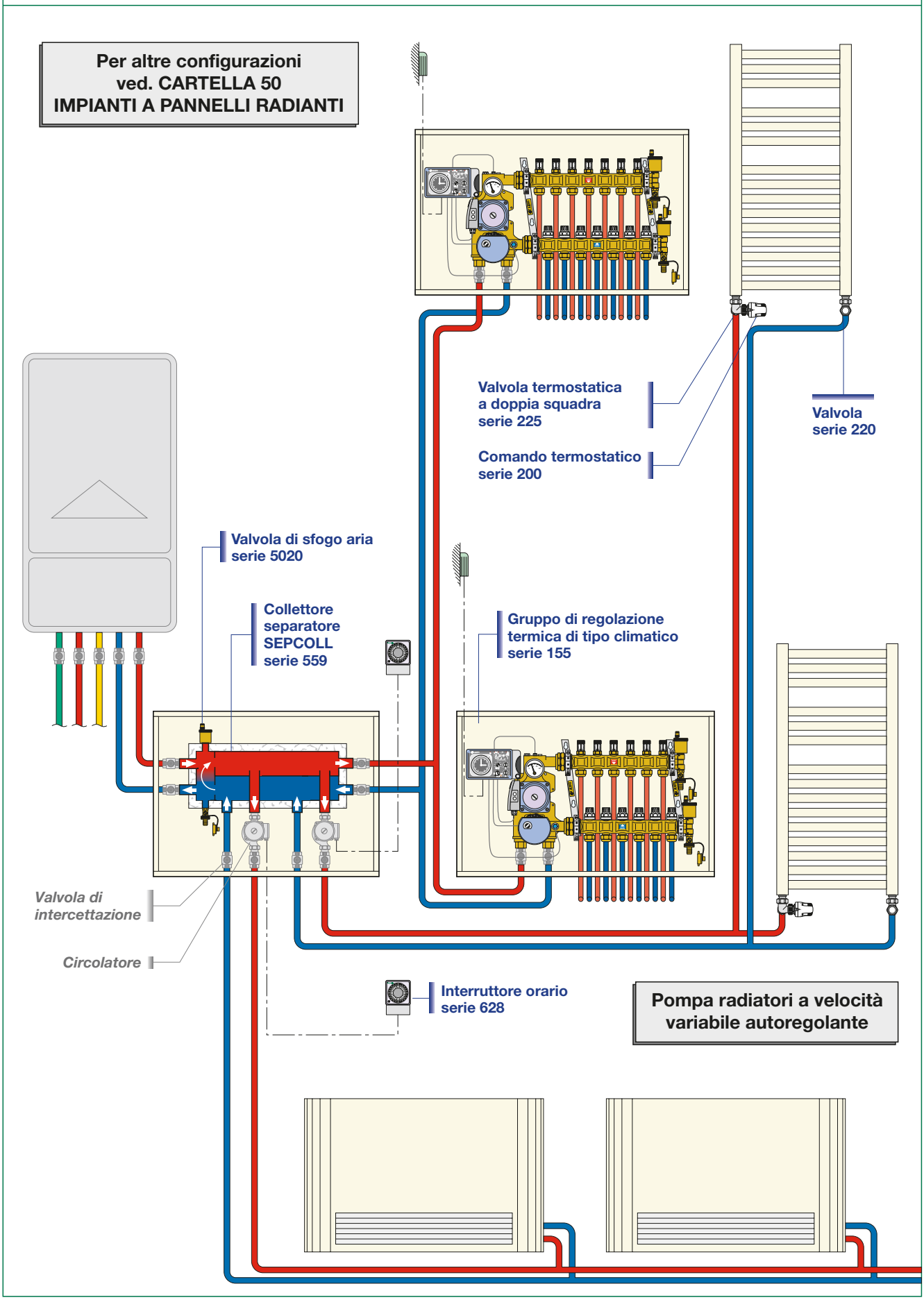
regolazione climatica